未注公差表/TOLERANCE TABLE							
尺寸/DIMENSION	0.5 3	3 6	6 30	30 120	120 400	400 1000	1000 2000
公差/TOLERANCE	±0.05	±0.10	±0.20	±0.30	±0 50	±0.80	±1.20

位置 ZONE	标示 NOTE	更改内容 DESCRIPTION	更改者 CHANGE BY	更改日期 CHANGE. DATE	批准 APP

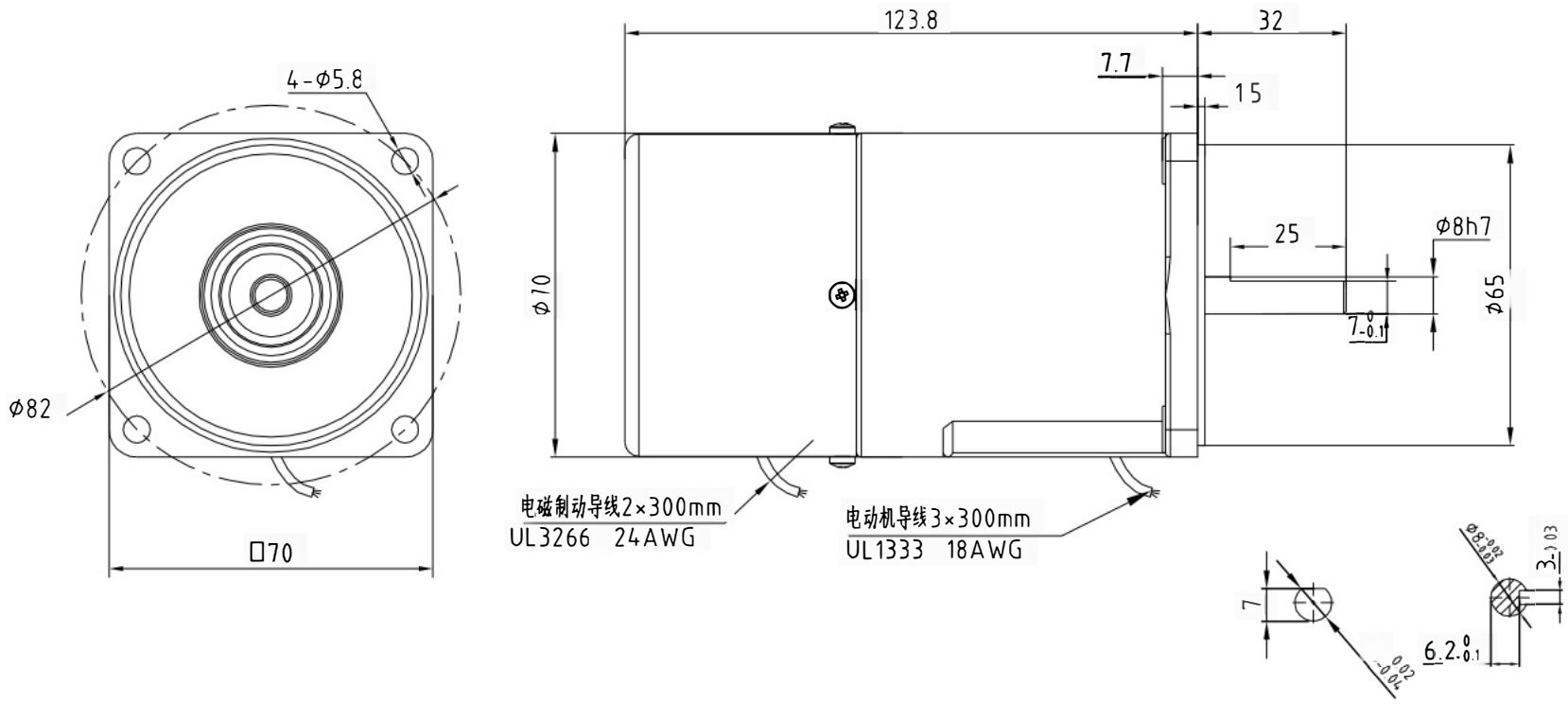

安力川	零件代号		设 计		
	ERP号		校 对		
	零件名称		工 艺		
	材 料		审 核		
安力川精密科技（东莞）有限公司	表面处理		批 准		
3RK15A-CM	重 量		阶段标记	比例	版本号
	投 影			共 页	第 页